Isométrico Explosionado
Esc.: (1 : 2.25)

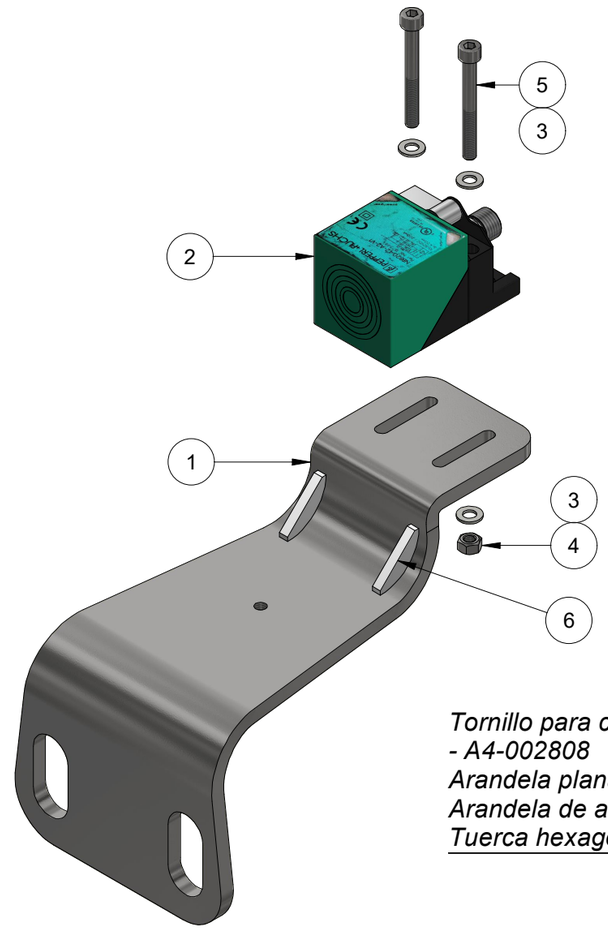

CdC 5 — A — CdC 4

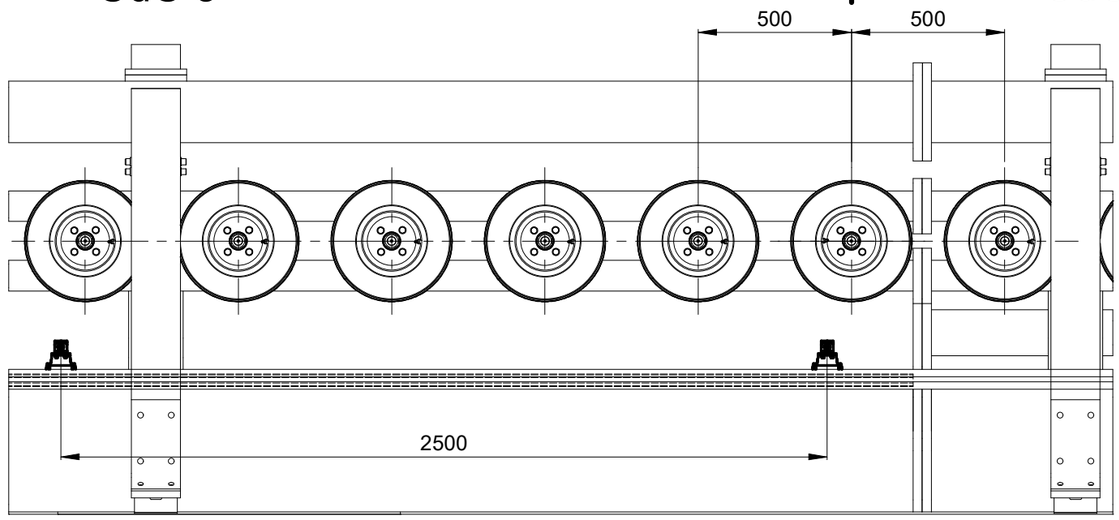

Vista Lateral
Esc.: (1 : 20)

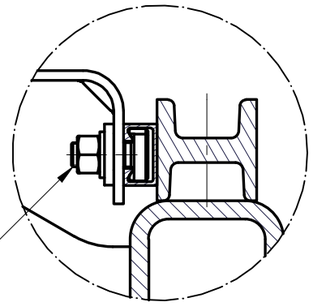

Detalle Z
Esc.: (1 : 4)

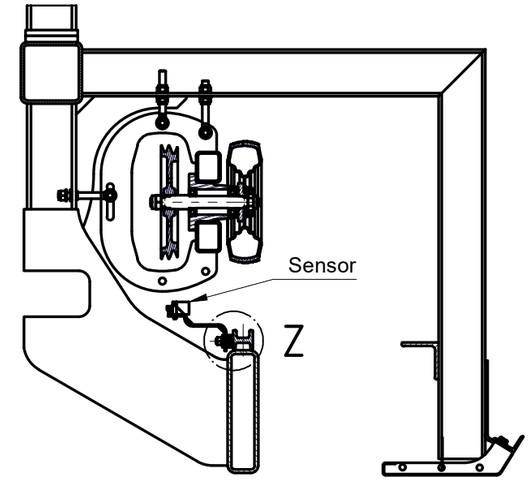

Sección A-A
Esc.: (1 : 20)

Tornillo para carril "HALFEN" M16x40 - 8.8 - A4-002808
Arandela plana L16
Arandela de abanico JZC 16
Tuerca hexagonal M16 Cl 8

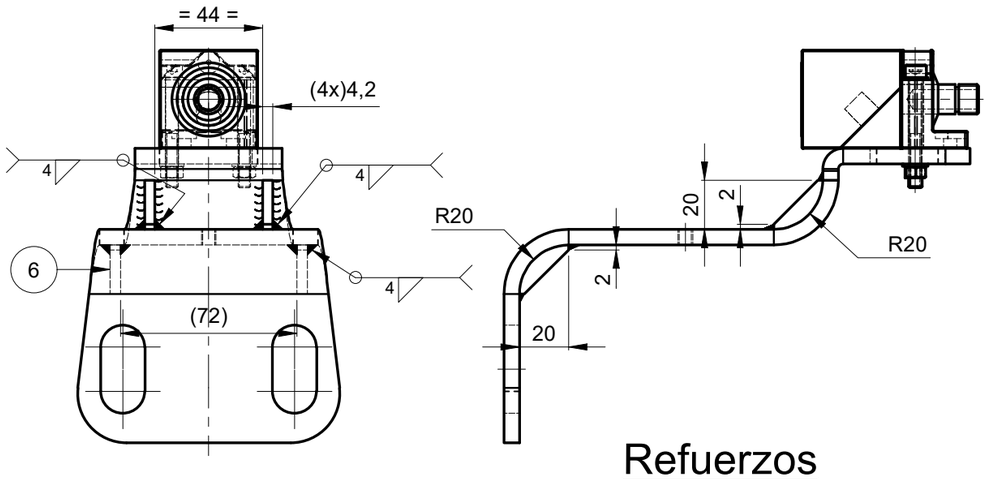

Refuerzos
Esc.: (1 : 2.5)

Metro de Medellín
AS BUILT
COMO CONSTRUIDO
ESTE DOCUMENTO FUE ENVIADO POR CORREO VERIFICADO
2022-11-03

Asmecon® s.a.s. Aseguramiento Metrológico y Control

6	4	Refuerzo R20	AISI 304	Calibre 8	0,005 kg
5	2	Tornillo cabeza cilindrica M5x45	Inoxidable	DIN 912	0,009 kg
4	2	Tuerca hexagonal M5	Inoxidable	DIN 934	0,000 kg
3	4	Arandela plana A5.3	Inoxidable	DIN 125	0,000 kg
2	1	Sensor Inductivo NBB20-L2-A2-V1	Carcasa - PA	Pepperl+Fuchs	0,083 kg
1	1	Platina soporte sensor	AISI 304	A3-002807-2	1,037 kg
Parte	Cant	Descripción	Material	Norma o Plano	Masa

LISTA DE PARTES

EQUIVALENCIA DE MAQUINADOS

ANSI	DIN - ISO 1302
4	0,1
8 / 16 / 32	0,2 / 0,4 / 0,8
63 / 125	1,6 / 3,2
250 / 500	6,3 / 12,5

DIN - ISO 1302 EN MICROMETROS
ANSI EN MICROPULGADAS

Material: Ver listado de partes
Tratamiento:
Dureza:
Certificados: Metrología (100% Suministro), Material

Rev.	Coord.	Modificaciones	Vo.Bo.	Fecha

VARIACIONES MÁXIMAS PERMISIBLES DIMENSIONES EN mm ISO 2768 - m

De / Hasta	0,5 a 6	6 a 30	30/120	120/400	400/1000	1000/2000	2000/4000	+ 4000
Maquinado	±0,1	±0,2	±0,3	±0,5	±0,8	±1,2	±2,0	±3,0
Elastómero	±0,2	±0,5	±0,8	±1,2	±2,0	±3,0	±4,0	±6,0

Elaboró: Jimmy A. Vega — 2022-01-30
Dimensiones en: Milímetros (mm)
Revisó: Marlon Vega — 2022-02-23
Escala: 1:12,5
Proyección:
Aprobó: Metro de Medellín — 2022-11-03
Instalación: CABLES
Sistema: LÍNEA K
Subsistema: VÍAS DE ESTACIÓN
Equipo: TENSORES TOMA DE MOVIMIENTO
Descripción: SOPORTE P/SENSOR NBB20-L2-A2-V1 POS. S5/S9-CONJ.

ÁREA DE I+D+i

Rev. A3 | 002807 | Cod.

2028144 | 50000221 | | 1 | 2
Código SAP | Requerimiento No. | Reemplaza a. | Hoja: | De:

METRO DE MEDELLIN CALIDAD DE VIDA

ESTE PLANO Y TODA LA INFORMACIÓN EN ÉL CONTENIDA SON PROPIEDAD DEL METRO DE MEDELLÍN, EL USO INDEBIDO O LA REPRODUCCIÓN TOTAL O PARCIAL DE ESTE SIN LA PREVIA AUTORIZACIÓN DEL METRO DE MEDELLÍN PODRÁ SER DEMANDADO POR LA VIOLACIÓN A LOS DERECHOS DE AUTOR.

Formato A3 (420x297) según DIN (476 / 823) ISO 5457